MEJORA INTELIGENTE, CÓMODO CONTROL DE LAS VENECIANAS

Actuador de venecianas para montaje en carril – 4 canales

HmIP-DRBLI4

Controla hasta cuatro persianas, venecianas o toldos desde la caja de distribución: El robusto diseño de la carcasa permite realizar una instalación profesional, pero fácil a su vez, en carriles estándar. Después, existen muchas posibilidades para controlar los elementos de sombreado: directamente con pulsadores convencionales de 230 V, por radio a través de los pulsadores de Homematic IP, mando a distancia e incluso a través de la app para smartphone.







Certificado por VDE

homematic IP
Hogar inteligente para disfrutar.

Conexión del motor (salidas):

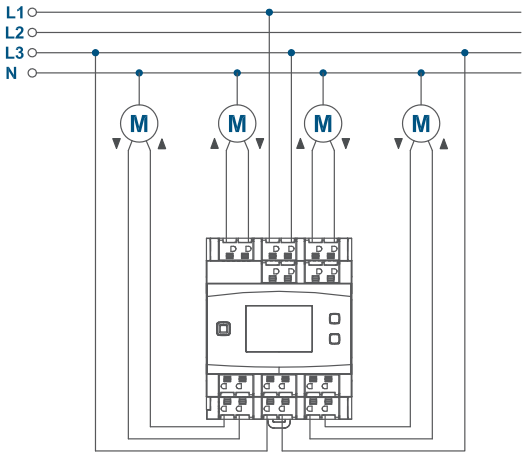

Conexión de pulsadores/interruptores (entradas):

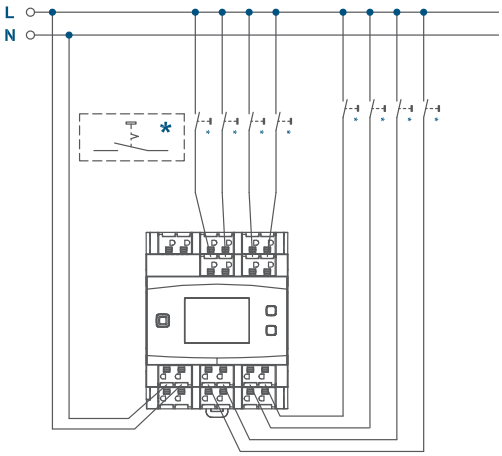

CONTROL INTELIGENTE DE LOS ELEMENTOS DE SOMBREADO

Sube y baja de manera individual hasta cuatro persianas, venecianas o toldos conectados a través de canales independientes para un mayor confort y seguridad en el hogar inteligente.

CONTROL INTELIGENTE A CUALQUIER HORA DEL DIA

Con los perfiles temporales configurables, las venecianas suben y bajan automáticamente adaptándose a las rutinas diarias del usuario. El control se realiza de manera flexible incluso sin estar en casa mediante el teléfono, manualmente con los pulsadores o cómodamente con el control de voz.

Para su uso es necesaria la conexión con uno de los siguientes sistemas:

- Homematic IP Access Point con la app para teléfono móvil y servicio de nube gratuitos
- Soluciones combinadas con sistemas de otras marcas

CONTROL DE VENECIANAS EN FUNCIÓN DEL SOL

Para despertar dulcemente al amanecer o asegurar la casa al anochecer: Las venecianas se pueden accionar automáticamente con el amanecer y el anochecer. La protección térmica inteligente ayuda a conservar el fresco en verano gracias al sombreado automático.

CÓMODA INSTALACIÓN

Muy fácil de conectar a conductos rígidos o flexibles gracias a los terminales de resorte. Cada canal se puede colocar en una fase distinta. El dispositivo permite un control independiente de cada canal. Incluso sin programación, se pueden comprobar el funcionamiento y el cableado directamente en el dispositivo gracias a la pantalla iluminada y los botones.

UN VALOR AÑADIDO PARA UN HOGAR INTELIGENTE

Apto tanto para ampliaciones (p. ej. para la buhardilla) como para renovaciones. Se integra perfectamente en la caja de distribución. No hace falta alterar la instalación de las estancias. Los pulsadores e interruptores existentes se pueden seguir utilizando. Apto para todos los motores tubulares corrientes.

DATOS TÉCNICOS

Tensión de alimentación	230 V~/50 Hz
Potencia absorbida en reposo	280 mW típ. (pantalla apagada)
Clase de carga	Carga del motor (M)
Relé	Cambiador, contacto µ
Tensión de conmutación	230 V~
Corriente máxima (canal)	2,2 A
Tipo de cable y sección	Conducto rígido y flexible 1,5-2,5 mm²
Instalación	en rieles (carriles, raíles DIN) conforme a EN 60715
Tipo de protección	IP20
Temperatura ambiente	de -5 a +40 °C
Dimensiones (A x H x P)	72 x 90 x 69 mm (4 mód)
Peso	256 g
Banda de radiofrecuencia	868,0-868,6 MHz 869,4-869,65 MHz
Alcance típ. en campo abierto	190 m

DATOS LOGÍSTICOS

Número de artículo	154362A0
Código EAN	4047976543625
Nombre abreviado	HmIP-DRBLI4
Unidad de embalaje	45
Medidas del embalaje	122 x 112 x 97 mm
Peso incl. embalaje	427,3 g

VOLUMEN DE SUMINISTRO

Homematic IP Actuador de venecianas para montaje en carril – 4 canales
Instrucciones de uso